KAMINEINSATZ BEF TREND 8 CP NACH EN 13 229

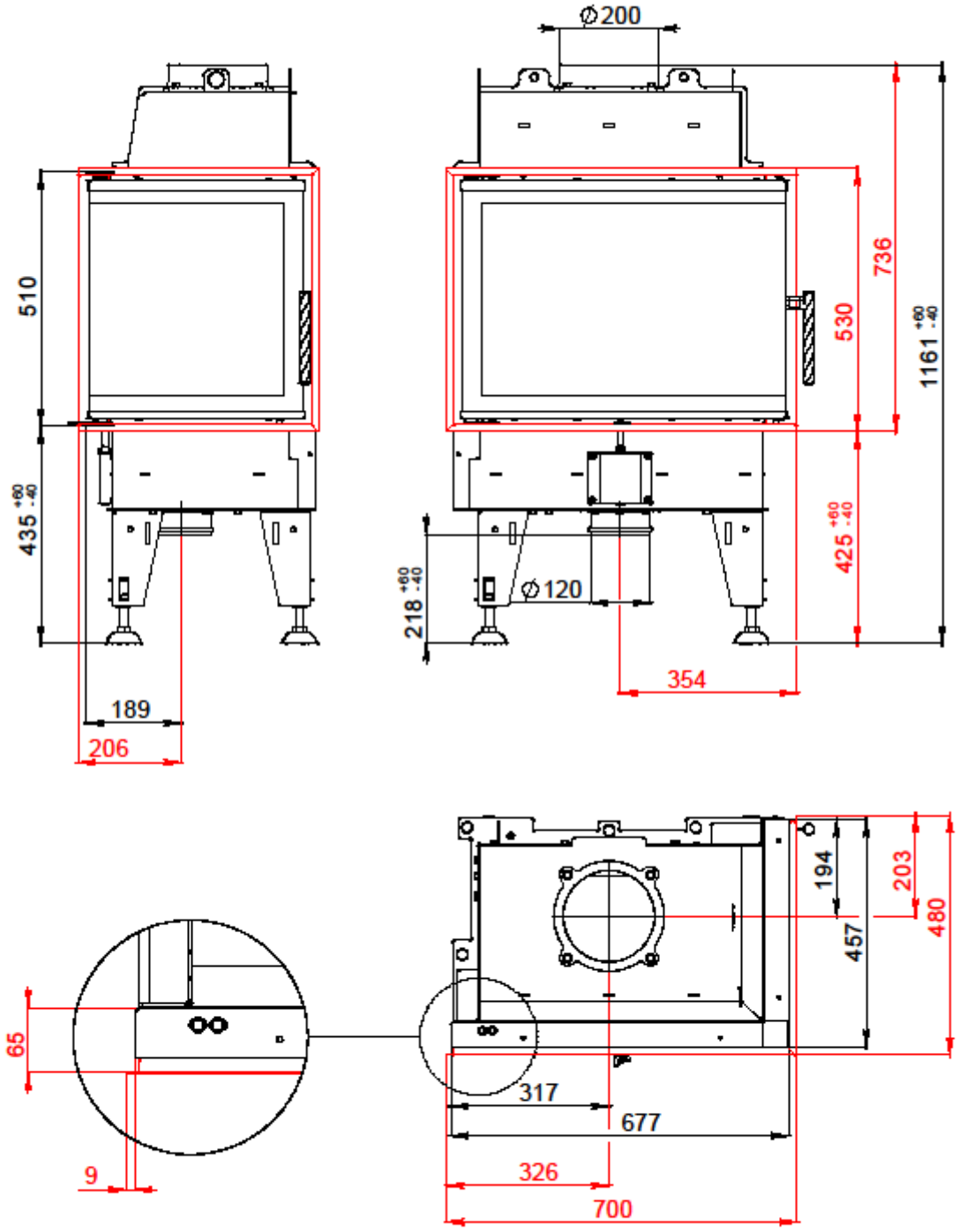

KAMINEINSATZ BEF TREND 8 CP NACH EN 13 229

Technische Daten:

Nennwärmeleistung	kW	8
Wirkungsgrad	%	83,9
Abgasmassenstrom	g/s	6
Abgastemperatur	^{o}C	257
Notwendiger Förderdruck	Pa	12
Brennstoff		Scheitholz (Buche)
Stündlicher Abbrand	kg/h	2,7
CO-Emission in den Verbrennungsprodukten (bez. auf 13%O2)	%	0,087
Staub im Rauchgas (bei 13% O_2)	mg/Nm^3	18
Rauchrohrdurchschnitt	mm	200
Gewicht	kg	134

Carconauskleidung:

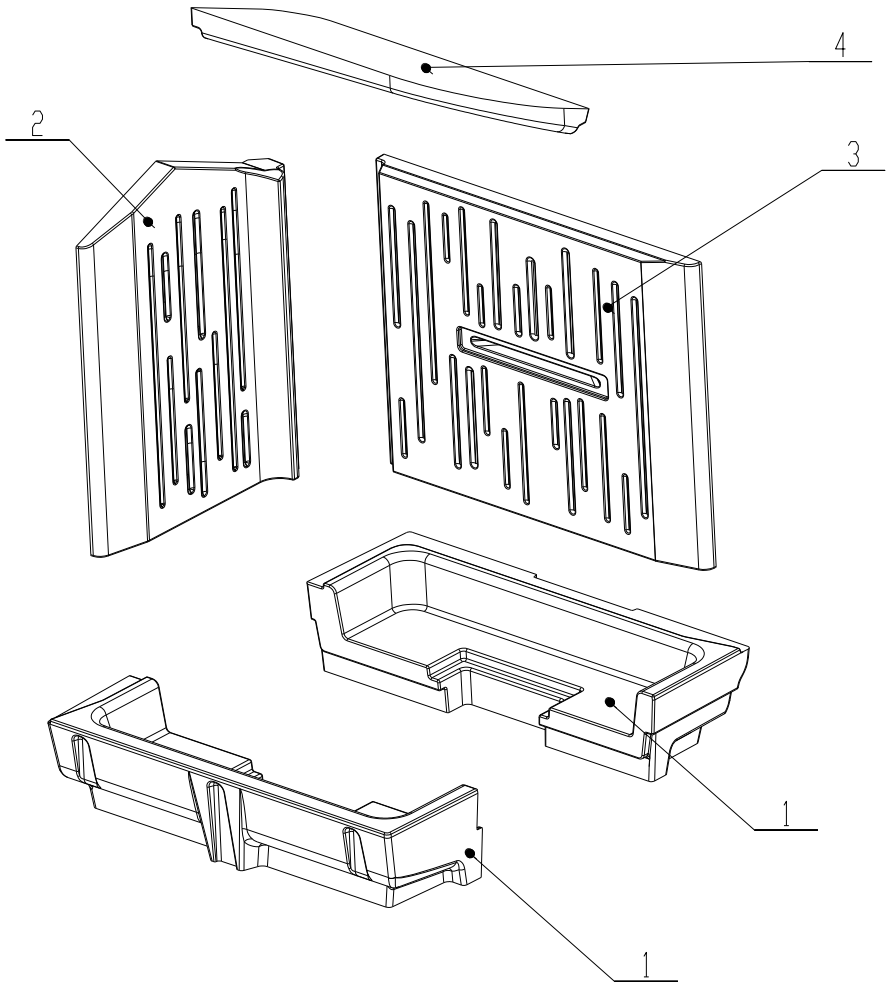

Verzeichnis von Ersatzteilen:

1. **Boden**
2. **Seite**
3. **Rücken**
4. **Deflektor**
5. **Feuerrost (Guss)**
6. **Aschenkasten**

Weitere Einzelheiten siehe Installations- und Bedienungsanleitung.